ARTICOLO N°

MODELLO N°

NOME

SIS #

AIA #

Movimentazione Stoviglie Tavolo servizio lavastoviglie carico/scarico da 600 mm



865302 (BHHLU06)	Tavolo servizio lavastoviglie carico/scarico da 600 mm. (Attenzione: non installare il tavolo frontalmente alla lavastoviglie a cappottina)

Descrizione

Articolo N°

Per lavastoviglie a capottina. Costruita in acciaio inox 304 AISI. N. 2 gambe tubolari a sezione quadrata 40x40 mm su piedini regolabili. Direzione cestello: da destra a sinistra e da sinistra a destra.

Caratteristiche e benefici

- Forniti smontati e facile da rimontare.
- Progettato per cesti lavastoviglie da 500x500 mm.
- Collegamento alla lavastoviglie possibile sul lato sinistro, destro e frontale.
- Non adatto per essere collegato sul lato anteriore, in caso di installazione ad angolo.

Costruzione

- Piedini da 50 mm regolabili in altezza per garantire un perfetto allineamento e connessione con gli elementi della zona lavaggio.
- Tutte le superfici lisce con finitura lucida.
- Gambe quadrate in tubolari da 40x40 mm in acciaio inox AISI 304.
- Piani completamente piegati con profilo anti-gocciolamento per una pulizia facile e sicura.
- Interamente in acciaio inox AISI 304.
- Devono essere fissati alla lavastoviglie e dotati di una coppia di piedini all'altra estremità.

Accessori opzionali

• Ripiano inferiore per tavolo lavaggio, 600 mm	PNC 865350	❑
• Kit per fissaggio a pavimento di 2 gambe quadre composto da 2 piedini con flange e tasselli.	PNC 865386	❑

Approvazione:

Movimentazione Stoviglie
Tavolo servizio lavastoviglie carico/scarico da 600 mm

Fronte

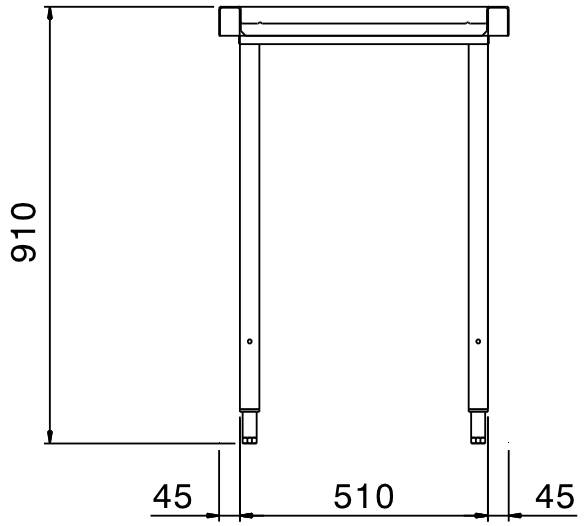

Lato

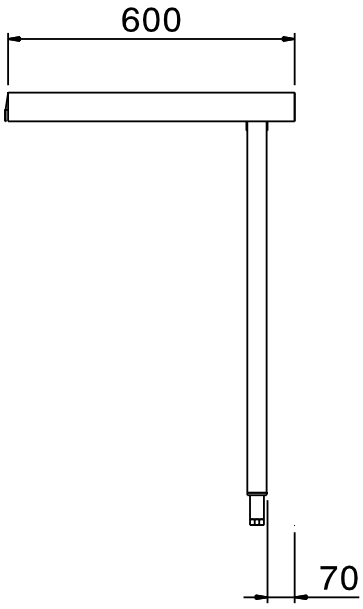

Alto

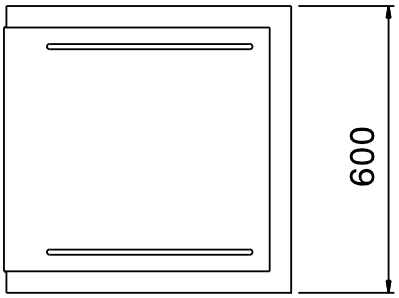

Informazioni chiave

Dimensioni esterne, larghezza:	
865302 (BHHLU06)	600 mm
Dimensioni esterne, profondità:	600 mm
Dimensioni esterne, altezza:	910 mm
Peso netto:	6 kg

L'azienda si riserva il diritto di apportare modifiche ai prodotti senza preavviso